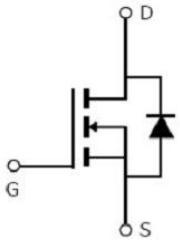
D
G
S

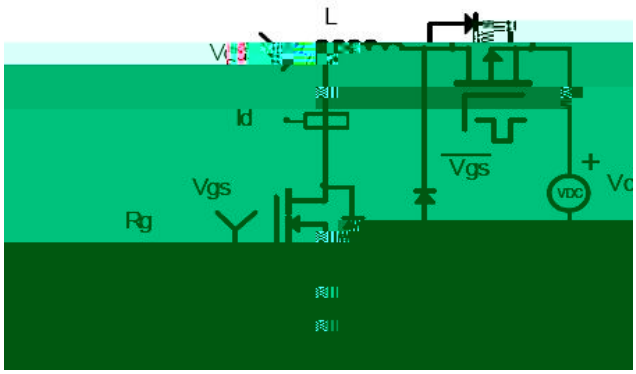
L
Id
Vgs
Rg
Vgs
VDC
+

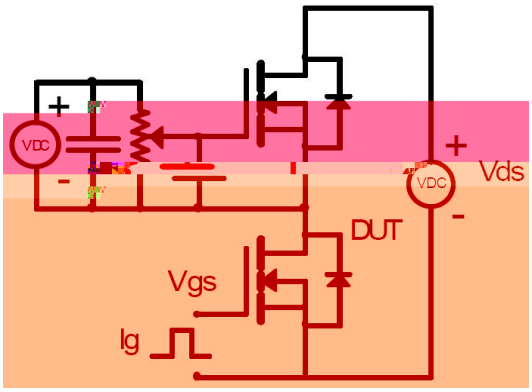
VDC
+
-
VDC
+
Vds
-
DUT
Vgs
Ig

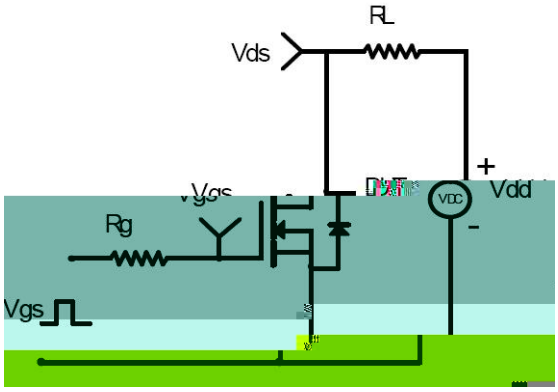
RL
Vds
Vgs
Rg
Vgs
VDC
+
Vdd
-

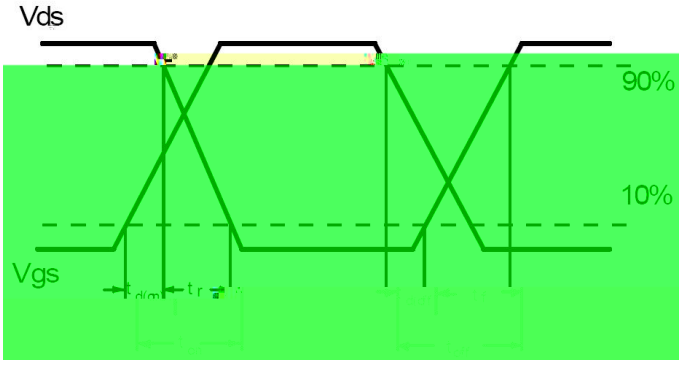
Vds
90%
10%
Vgs

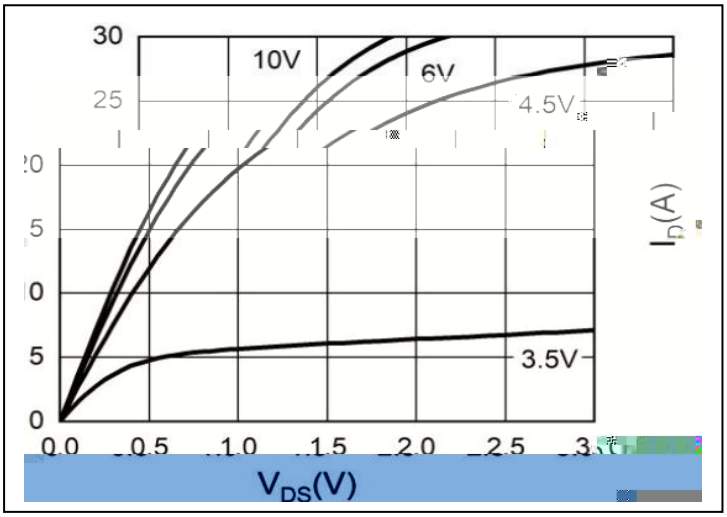
10V
6V
4.5V
3.5V
I_D(A)
V_{DS}(V)

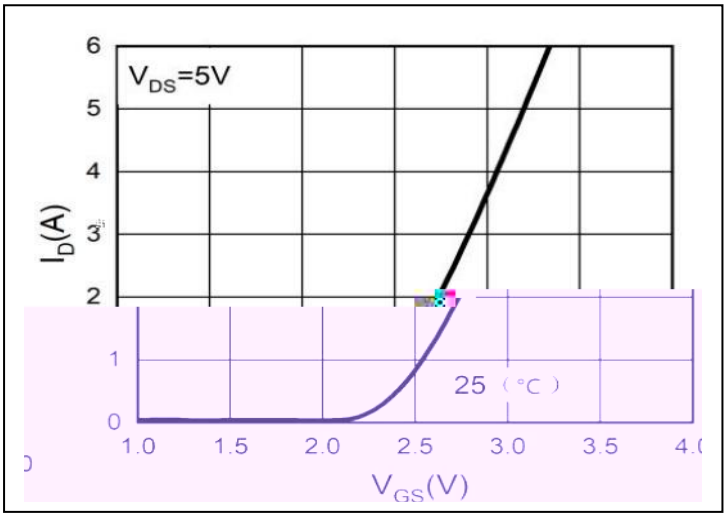
V_{DS}=5V
I_D(A)
25 (°C)
V_{GS}(V)

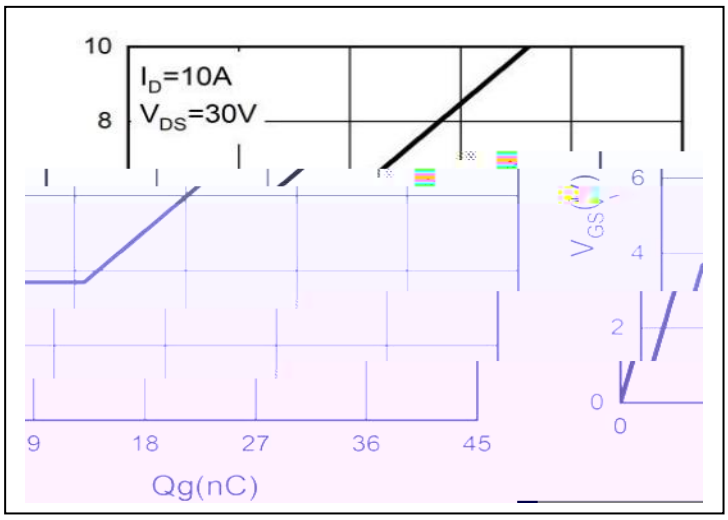
I_D=10A
V_{DS}=30V
Qg(nC)

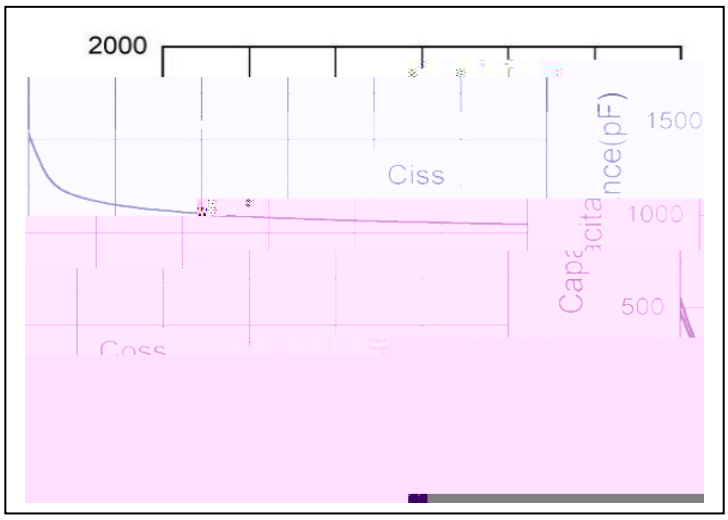
Ciss
Coss

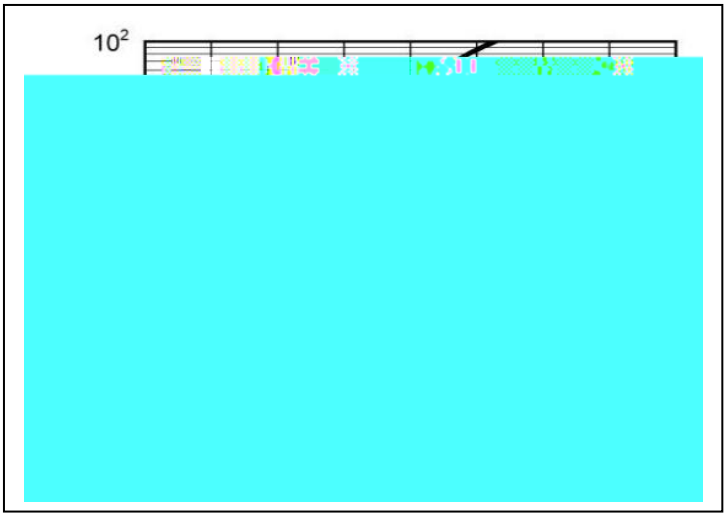

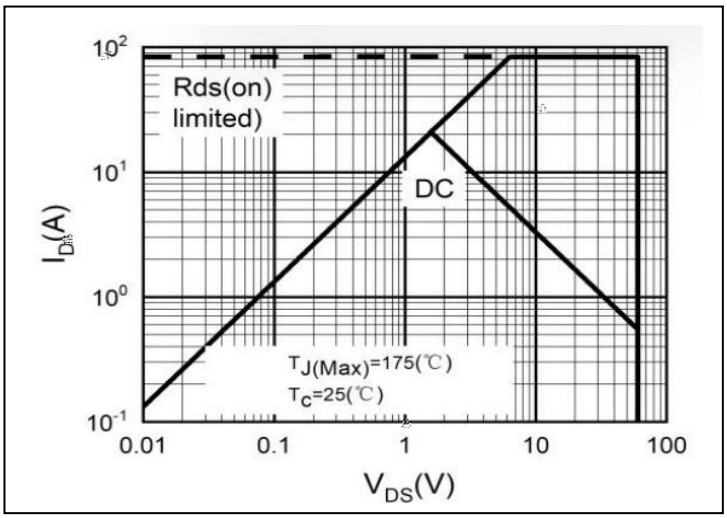
Rds(on)
limited)
DC
$T_{J(Max)}$=175(℃)
T_C=25(℃)
I_D(A)
V_{DS}(V)